承 認 書

SPECIFCATION FOR APPROVAL

客户名稱 CUSTOMER	
品名規格 DESCRIPTION	SCRC 300A
客户料號 CUS. P/N	
提出日期 DATE	2025.05.12

出 圖 RDAWING		
發 行 MADE	復 核 CHECKED	確 認 APPROVED
李光赫	方煜镏	梁琼
销售部：张 丽		

承 認 CUSTOMER APPROVE

承　認　書
SPECIFICATION FOR APPROVAL

客户名稱 CUSTOMER		日　期 DATE	2025.05.12
規　格 ITEM	SCRC 300A	編　號 SERIAL NO.	

1. 形狀尺寸(單位/毫米):
SHAPE & DIMENSION(unit/mm):

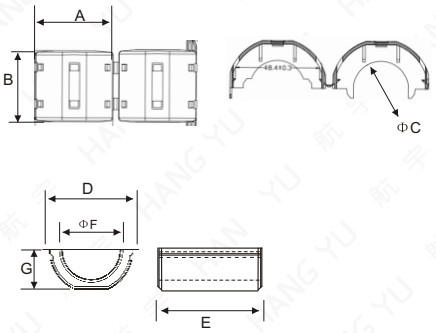

A	55.5 ± 1.0 mm
B	51.1 ± 1.0 mm
C	31.9 ± 1.0 mm
D	50 ± 1.5 mm
E	44 ± 1.5 mm
F	30 ± 1.0 mm
G	25 ± 0.8 mm
H	

2. 電氣性能檢測項目:
ELECTRICAL REQUIREMENTS:

☐ L		TEST FREQ	KHZ MHZ
☐ Q		TEST FREQ	KHZ MHZ
☑ Z	Z1=110Ω MIN ~~KHZ~~ 25 MHZ	Z2=175Ω MIN ~~KHZ~~ 100 MHZ	
	Z3= ／ KHZ MHZ	Z4= ／ KHZ MHZ	
温度 TEMP	℃	濕　度 HUMIDITY	%
綫　組 WINDING	Φ0.5x0.5TSx165L(mm)		

測試儀器
TEST INSTRUMENTS

1. Q-METER:
   ○HP 4342A　○MQ-172
2. L.C.R. METER:
   ○HP 4284A
3. IMPEDANCE ANALYZER:
   ○HP 4396B　○HP 4191A　∅E4991A
   ∅Agilent 16194A-TESTFIXTURE
4. L-METER:
   ○TH 2817A
5. DIGITAL MINI-OHM METER:
   ○VP2941A

3. 外觀標準：依下表對照檢索:
THE LIMIT OF BREAKAGE: CHECKED BELOW:

OD (mm)	0~5	5.1~10	10.1~15	15.1~20	20.1~25	25.1~30	30.1~35	35以上
缺陷面积 Defect area (mm^2)	≦1	≦2	≦3	≦4	≦5	≦6	≦7	≦8
缺陷个数 Number of defects (≦)	1	2	3	3	3	3	2	2

4.材質特性 MATERIAL CHARACTERISTICS

材料牌號 Mate-rial	初始磁導率 Initial Permeability	比損耗因子 Relative Loss Factor	比温度系數 Relative Temperature Coefficient	飽和磁通密度 Saturation Magnetic Flux Density	剩磁 Reman-ence	矯頑力 Coercivity	居裏温度 Curie Tempera-ture	電阻率 Electrical Resistivity	密度 Density
Unit symbol	μ_i ±20%	Tan δ/μ_i $\times 10^{-6}$	α_{μ_i} γ $\times 10^{-6}$	Bs (MT)	Br (MT)	HC (A/m)	Tc (℃)	ρ (Ω・m)	d g/cm^3
	850	16 (0.1MHz)	5 - 10	280(1600A/m)	200	20	>130	$>10^5$	4.6

檢 驗 數 據
INSPECTION DATA

客户名稱 CUSTOMER		日 期 DATE	2025.05.12	數 量 QUANTITY	5PCS
編 號 SERIAL NO.					
規 格 ITEM	SCRC 300A				
綫 組 WINDING	Φ0.5x0.5TSx165L(mm)				
測試頻率 TEST FREQ	Z1= ~~KHZ~~ 25 MHZ	Z2= ~~KHZ~~ 100 MHZ			
	Z3= / KHZ MHZ	Z4= / KHZ MHZ			
温 度 TEMP	℃	濕 度 HUMIDITY	%		

1. 形狀尺寸(單位/毫米):
SHAPE & DIMENSION(unit/mm):

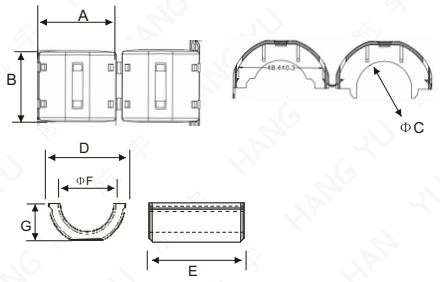

項目 TEST ITEM	電 氣 性 能 ELECTRIC CHARACTERISTICS				尺 寸(單位:毫米) DIMENSION(unit:mm)							
	Z1(Ω)	Z2(Ω)	Z3(Ω)	Z4(Ω)	A	B	C	D	E	F	G	H
	110	175			55.5	51.1	31.9	50	44	30	25	
+	/	/			1.0	1.0	1.0	1.5	1.5	1.0	0.8	
−	0	0			1.0	1.0	1.0	1.5	1.5	1.0	0.8	
1	158.8	257.6						50.23	43.90	30.35		
2	158.6	258.2						50.22	43.94	30.33		
3	159.6	257.7						50.38	43.92	30.31		
4	159.0	257.9						50.29	43.89	30.29		
5	160.2	258.6						50.33	43.88	30.40		
6	158.4	259.0						50.30	43.94	30.35		
7	158.6	259.1						50.31	43.93	30.28		
8	159.6	258.6						50.29	43.90	30.31		
9	159.0	257.0						50.28	43.89	30.30		
10	160.1	257.9						50.27	43.89	30.38		
$\overline{X}$	159.19	258.16						50.29	43.91	30.33		
Y/N	Y	Y						Y	Y	Y		

測試儀器:
TEST INSTRUMENTS:

E4991A+16194A

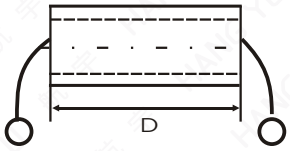

檢 驗 INSPECTED	復 核 CHECKED	確 認 APPROVED
李光赫	方煜镏	梁琼

阻抗－頻率曲綫
IMPEDANCE V.S FREQUENCY (Z-Y)

客户名稱 CUSTOMER		日 期 DATE	2025.05.12
規 格 ITEM	SCRC 300A	編 號 SERIAL NO.	

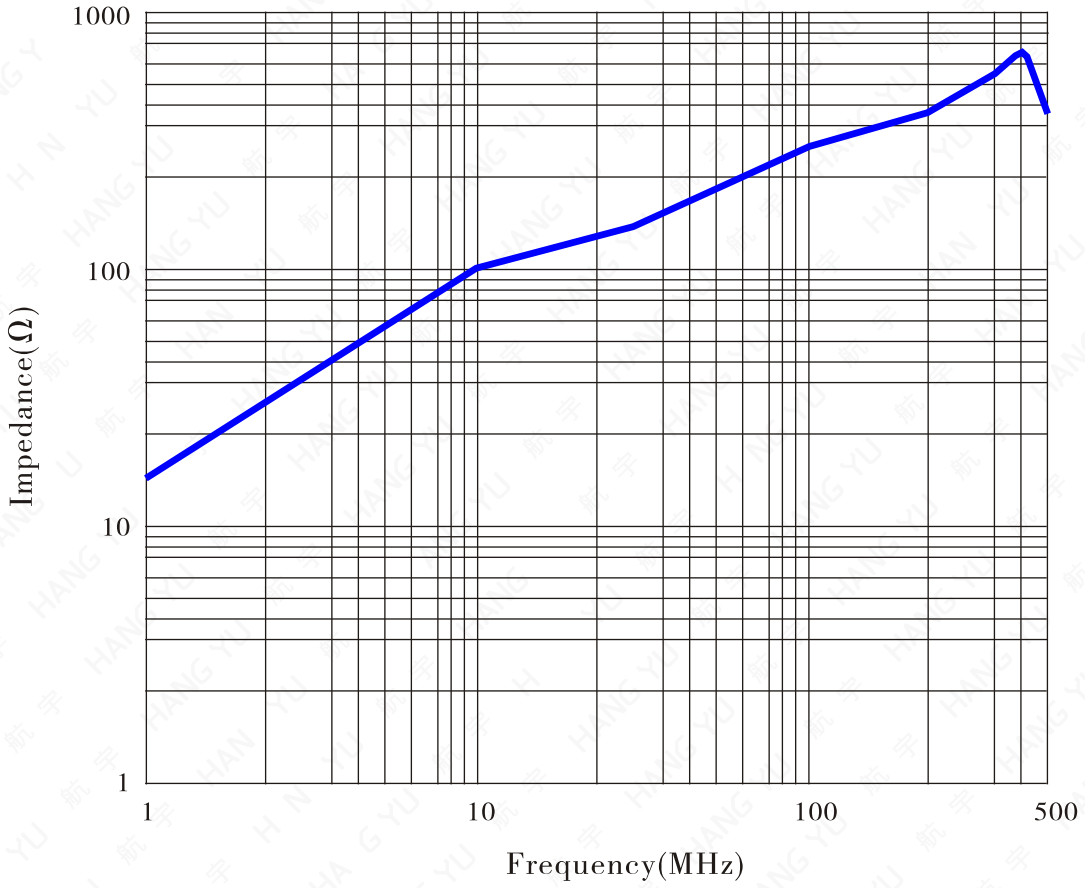

測試條件：
TESTING CONDITION:

1. 測試儀器：
   Testing Equipment: E4991A+16194A
2. 測試頻率區間：
   Testing Frequency Range: 1-500MHz
3. 測試綫組：
   Testing Coil Specification: Φ0.5x0.5TSx165L(mm)

說明Note：
本承認書在客户收到7天之内，須簽章返回，逾期視爲默認。
The Specification Approval is required to be sent back to the supplier with customer's chop or signature on it within 4 days after receiving it, or we will take it as approved by customer automatically.

測 試 TESTED	復 核 CHECKED	確 認 APPROVED
李光赫	方煜镏	梁琼